PLATAFORMA ELÉCTRICA CON TIJERAS DE ELEVACIÓN AS0808

Producto Asiático

Los elevadores de tijera con accionamiento por motor hidráulico LGMG ofrecen la mayor a de los diseños más fiables y sencillos de la industria para todos los lugares de trabajo. Estos se pueden aplicar a varios sitios de construcción, sitios de trabajo de mantenimiento y otras aplicaciones tanto en interiores como en exteriores. La amplia variedad de la línea de productos con altura de plataformas desde 5,8 m hasta 13,8 m pueden satisfacer una gran variedad de requerimientos de altura para trabajar.

PLATAFORMA ELÉCTRICA CON TIJERAS DE ELEVACIÓN AS0808

Ventajas

- El diseño mejorado y reforzado ofrece un mejor rendimiento para diversas condiciones adversas.
- El sistema hidráulico sencillo y fiable ofrece mejor rendimiento en productividad.
- Bandeja de componentes abatible para fácil acceso y mantenimiento.
- Sistema de bus CAN y autodiagnóstico inteligente para una rápida resolución de problemas.

Características

- Control proporcional.
- Barandilla plegable.
- Mecanismo de parada de emergencia.
- Liberador del freno manual.
- Descenso de emergencia.
- Bandeja de componentes abatible.
- Protector antibaches.
- Puerta de entrada con autobloqueo.
- Alarma de inclinación con corte de elevación.
- Sistema detector de sobrecarga.
- Alarma de descenso con baliza intermitente.
- Medidor de tacómetro.
- Alarma para todos los movimientos.
- Unidad de altura completa
- Sistema de diagnóstico inteligente.

Ficha técnica

Modelo	AS0808
Altura máxima de conducción	Altura total
Capacidad	230 kg
Capacidad distribuida (cubierta de extensión)	120 kg
Pendiente teórica superable - Replegada	25%
Radio de giro - Interior	0
Radio de giro - Exterior	2,15 m
Velocidad elevación/descenso	31/40 s
Frenos	Freno de ruedas delanteras
Modo de conducción	4 x 2
Tipo de neumáticos	Sólido que no deja marcas
Tamaño del neumático	380 x 130 mm
Motor	24V DC 225Ah
Capacidad de aceite	13 l
Número máximo de personas	2
Peso	2.140 kg

Dimensiones
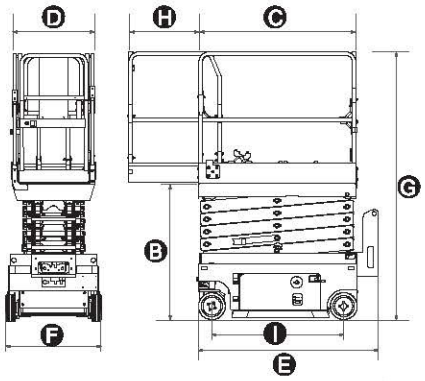
Modelo	AS0808
Altura de trabajo máxima	10 m
A Altura de la plataforma elevada	8 m
B Altura de la plataforma descendida	1,14 m
C Longitud total (con escalera)	2,5 m
D Anchura de la plataforma	0,81 m
E Longitud Total	2,4 m
F Anchura Total	0,83 m
G Altura total con barandillas plegadas	2,32 m
H Altura total con barandillas desplegadas	1,95 m
I Cubierta de extensión	0,9 m
J Distancia entre ejes	1,85 m